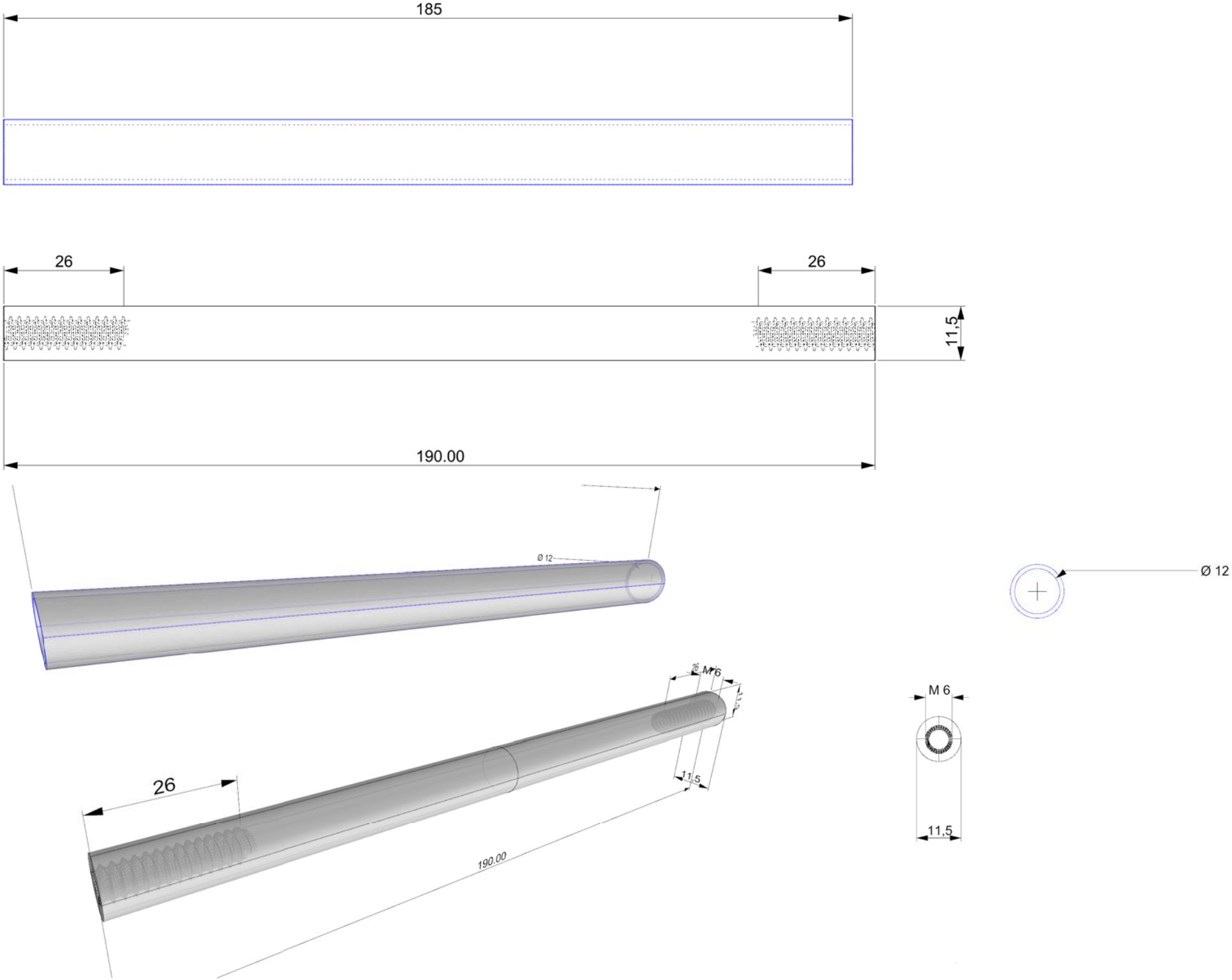
185
26
26
11,5
190.00
Ø 12
Ø 12
26
M 6
11,5
190.00
M 6
11,5